BALUX

YUKON

Lavabo mural / wall mounted basin

SPÉCIFICATION TECHNIQUES

TECHNICAL SPECIFICATIONS

MODÈLES VALIDES / VALID MODELS

YUKO2016-XXX

DIMENSIONS

20 ″ L × 16 ″ W × 6 ″ H

508 mm L × 406 mm W × 152 mm H

MATÉRIAU / MATERIAL

BÉTON / CONCRETE

POIDS / WEIGHT

75 LB / 34.0 KG

Drain non inclus
Drain not included

Certifié par Intertek
Certified by Intertek

Sans trop-plein
Without Overflow

Drain de béton en option
Optional concrete drain

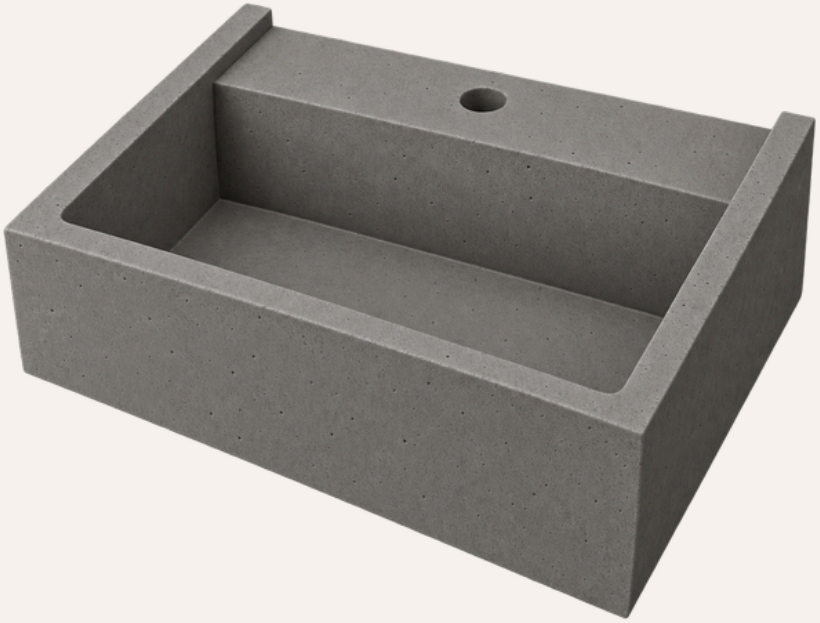

ENTIRELY MADE IN CANADA

C ETL US LISTED Intertek

CO2

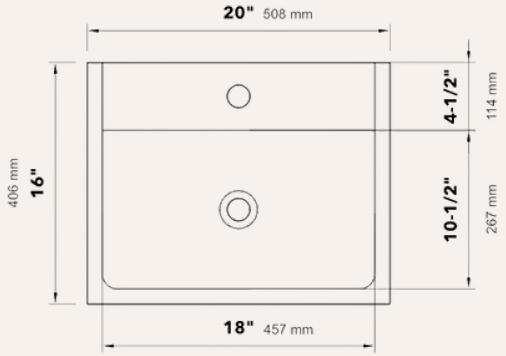

VUE DU DESSUS
TOP VIEW

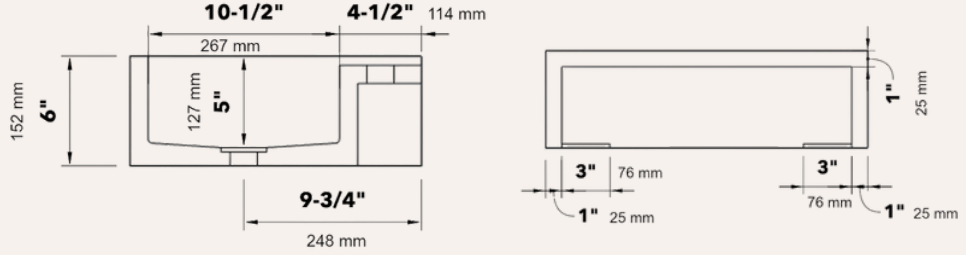

VUE EN COUPE
SECTION VIEW

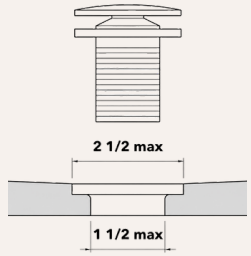

DÉTAIL PLOMBERIE
PLUMBING DETAIL