BALUX

# AZUR

**Baignoire ovale** / Oval bathtub

**SPÉCIFICATION TECHNIQUES**

TECHNICAL SPECIFICATIONS

MODÈLES VALIDES / VALID MODELS

**AZUR6731-XXX**

DIMENSIONS

**67″ L × 31. ½ ″ W × 22″ H**

**1702 mm L × 800 mm W × 559 mm H**

MATÉRIAU / MATERIAL

**BÉTON** / CONCRETE

POIDS / WEIGHT

**525 LB / 238.1 KG**

CAPACITÉ /CAPACITY

**250 L**



Certifié par Intertek
Certified by Intertek

Sans trop-plein
Without Overflow

Drain de béton en option
Optional concrete drain

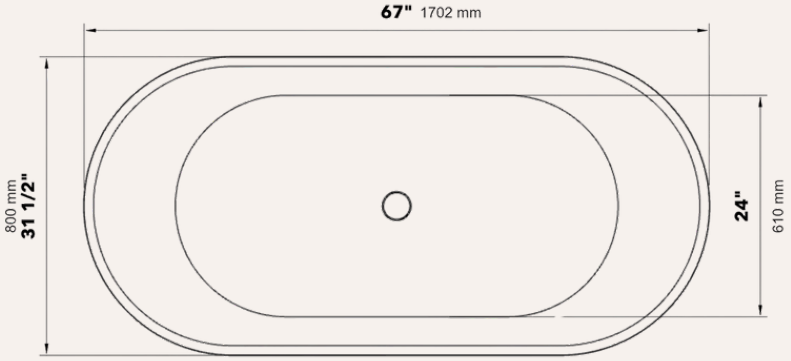


VUE DU DESSUS
TOP VIEW

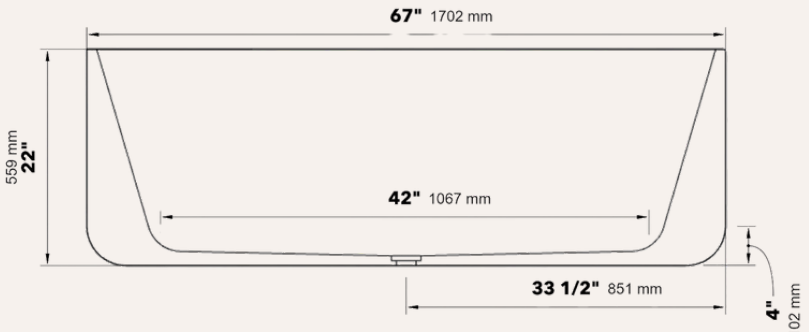


VUE EN COUPE
SECTION VIEW

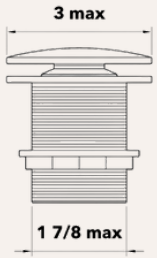


DÉTAIL PLOMBERIE
PLUMBING DETAIL