BALUX

AMARI

Baignoire ovale / Oval bathtub

SPÉCIFICATION TECHNIQUES

TECHNICAL SPECIFICATIONS

MODÈLES VALIDES / VALID MODELS

AMA663-XXX

DIMENSIONS

66 " L x 35 " W x 21 " H

676 mm L × 889 mm W × 533 mm H

MATÉRIAU / MATERIAL

BÉTON / CONCRETE

POIDS / WEIGHT

400 LB / 181.4 KG

CAPACITÉ /CAPACITY

200 L



Certifié par Intertek
Certified by Intertek

Sans trop-plein
Without Overflow

Drain de béton en option
Optional concrete drain

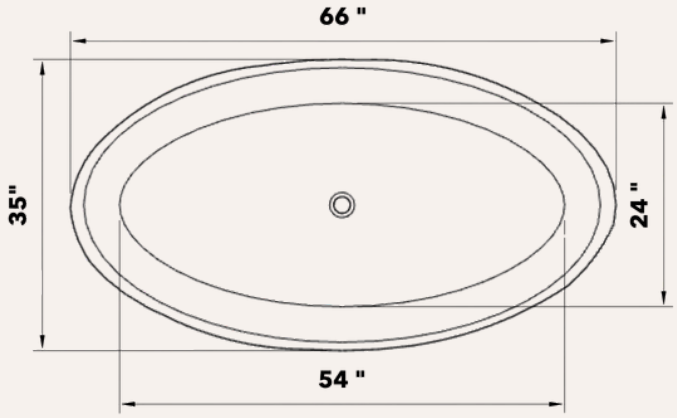

VUE DU DESSUS
TOP VIEW

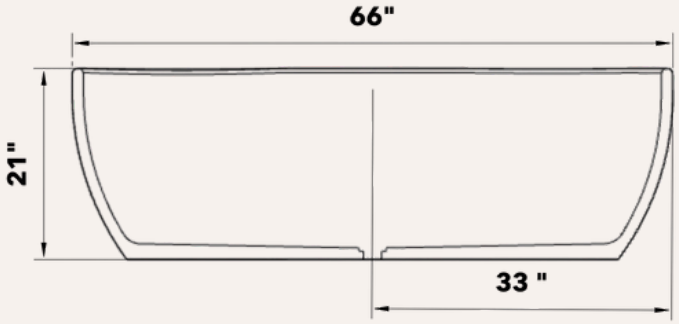

VUE EN COUPE
SECTION VIEW

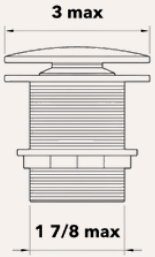

DÉTAIL PLOMBERIE
PLUMBING DETAIL